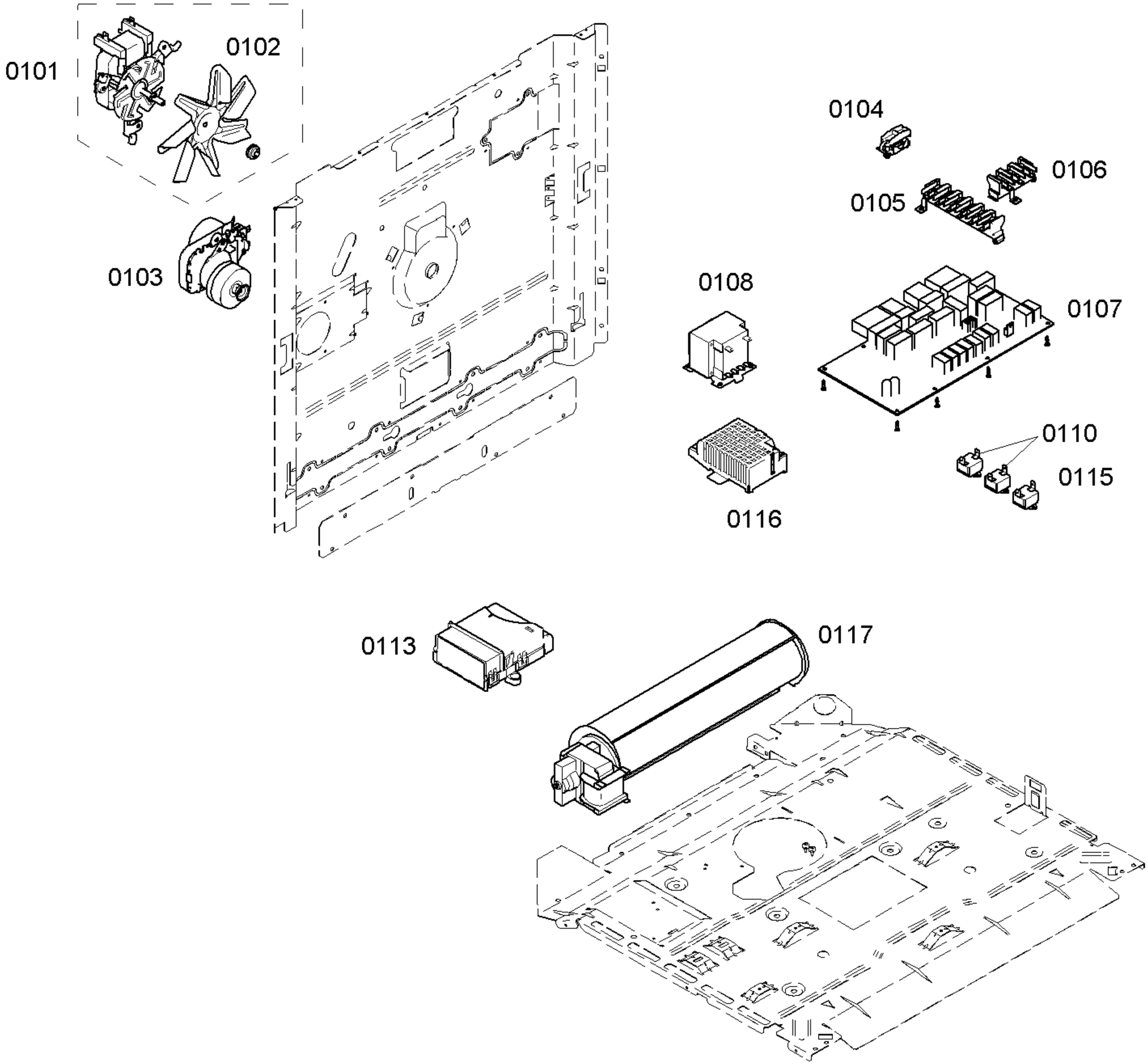
0101
0102
0103
0104
0105
0106
0107
0108
0110
0115
0116
0113
0117

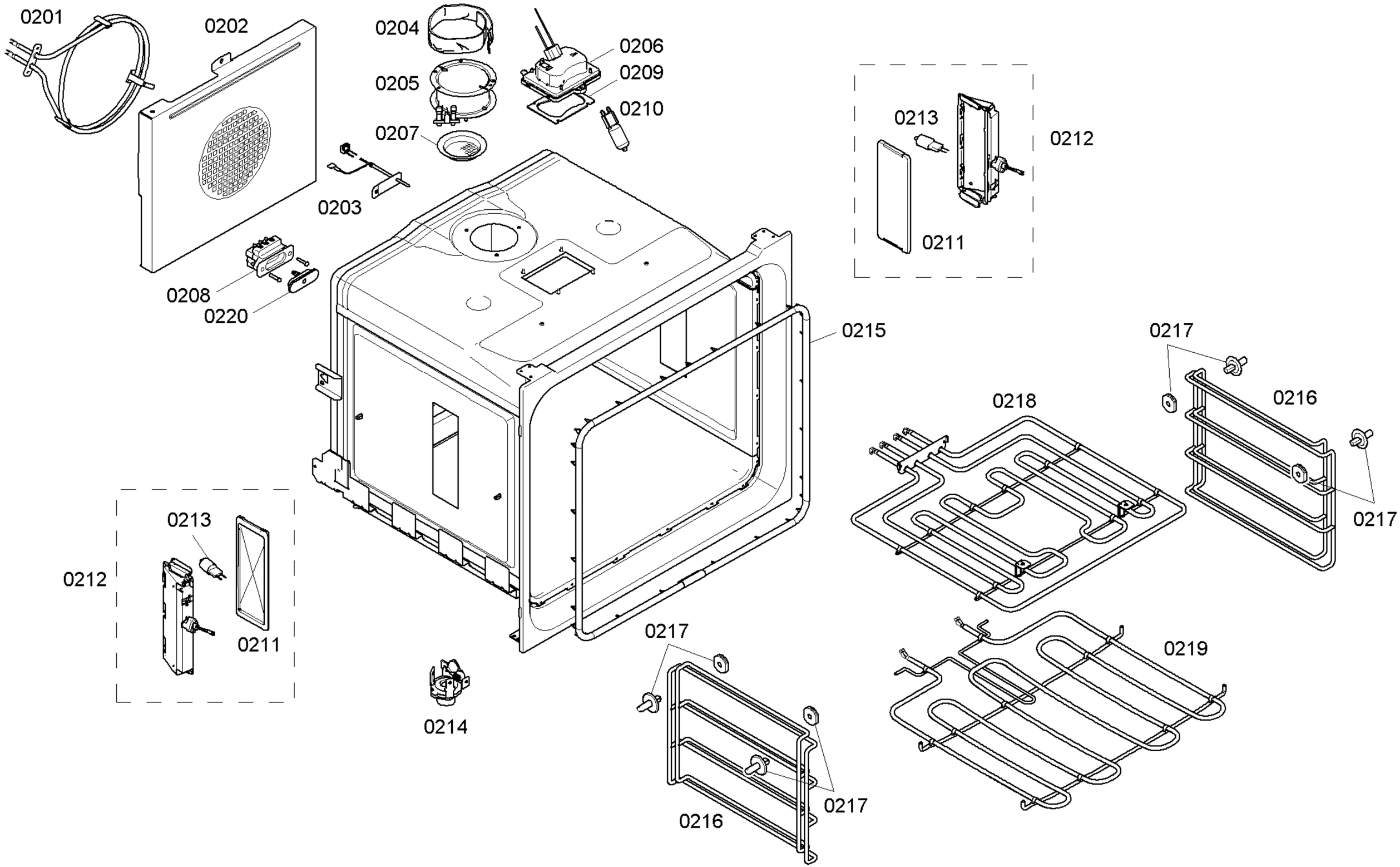
0201
0202
0204
0205
0207
0206
0209
0210
0203
0208
0220
0213
0212
0211
0215
0217
0216
0218
0217
0213
0212
0211
0214
0217
0216
0217
0219

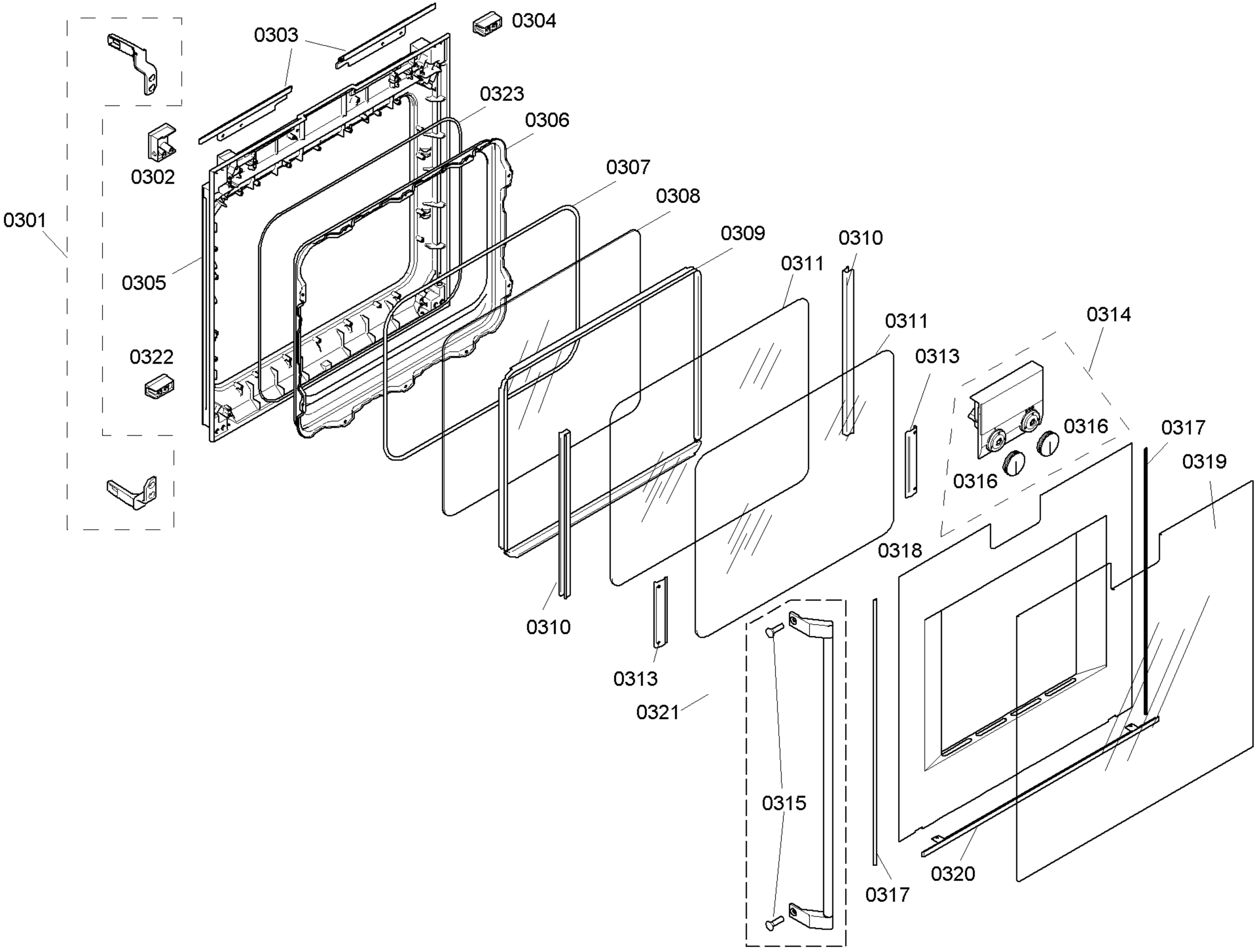
0301
0302
0303
0304
0305
0306
0307
0308
0309
0310
0311
0311
0313
0313
0314
0315
0316
0316
0317
0317
0318
0319
0320
0321
0322
0323

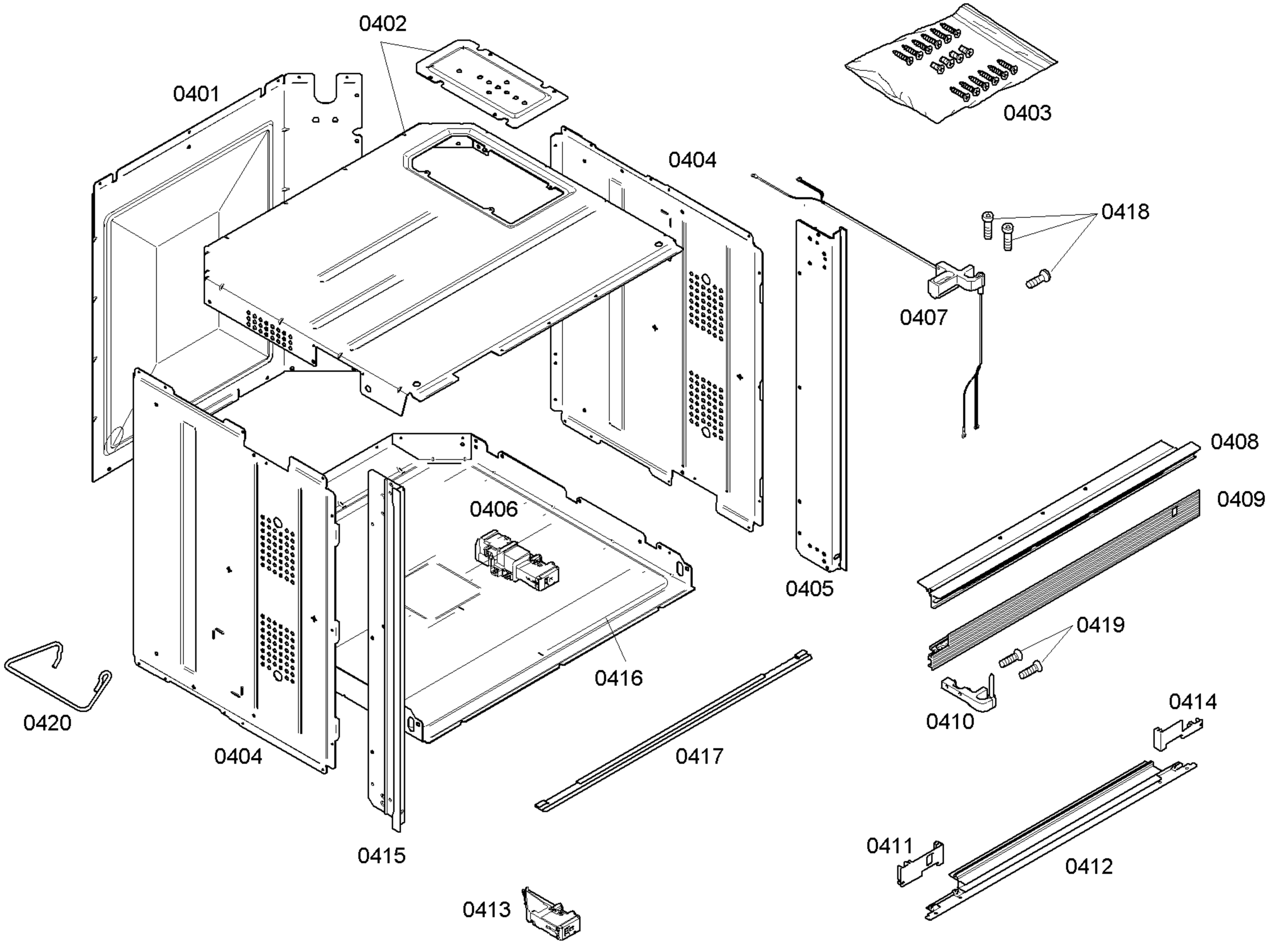
0402
0401
0403
0404
0418
0407
0408
0409
0406
0405
0419
0416
0420
0410
0414
0404
0417
0415
0411
0412
0413

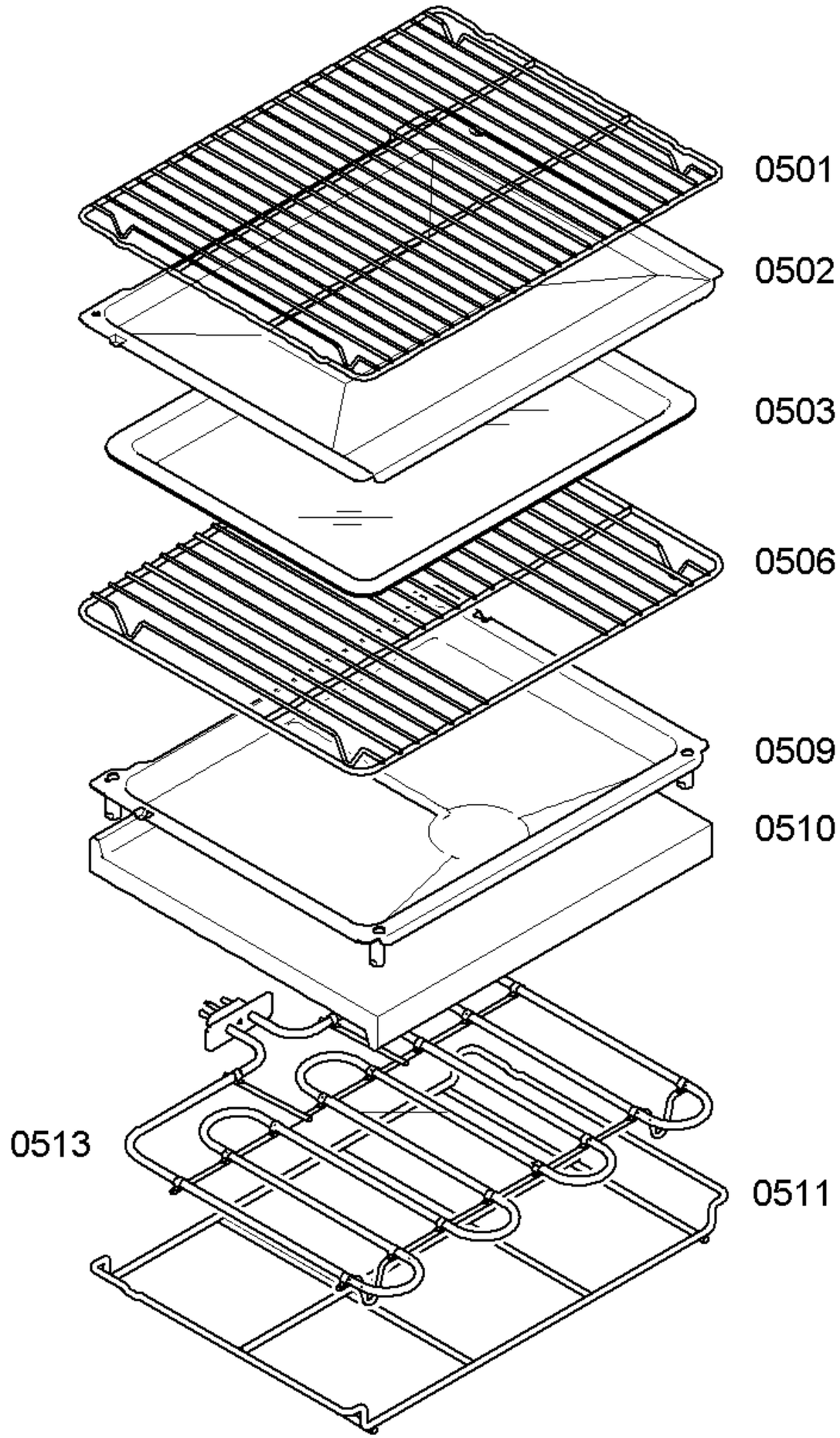
0501
0502
0503
0506
0509
0510
0513
0511

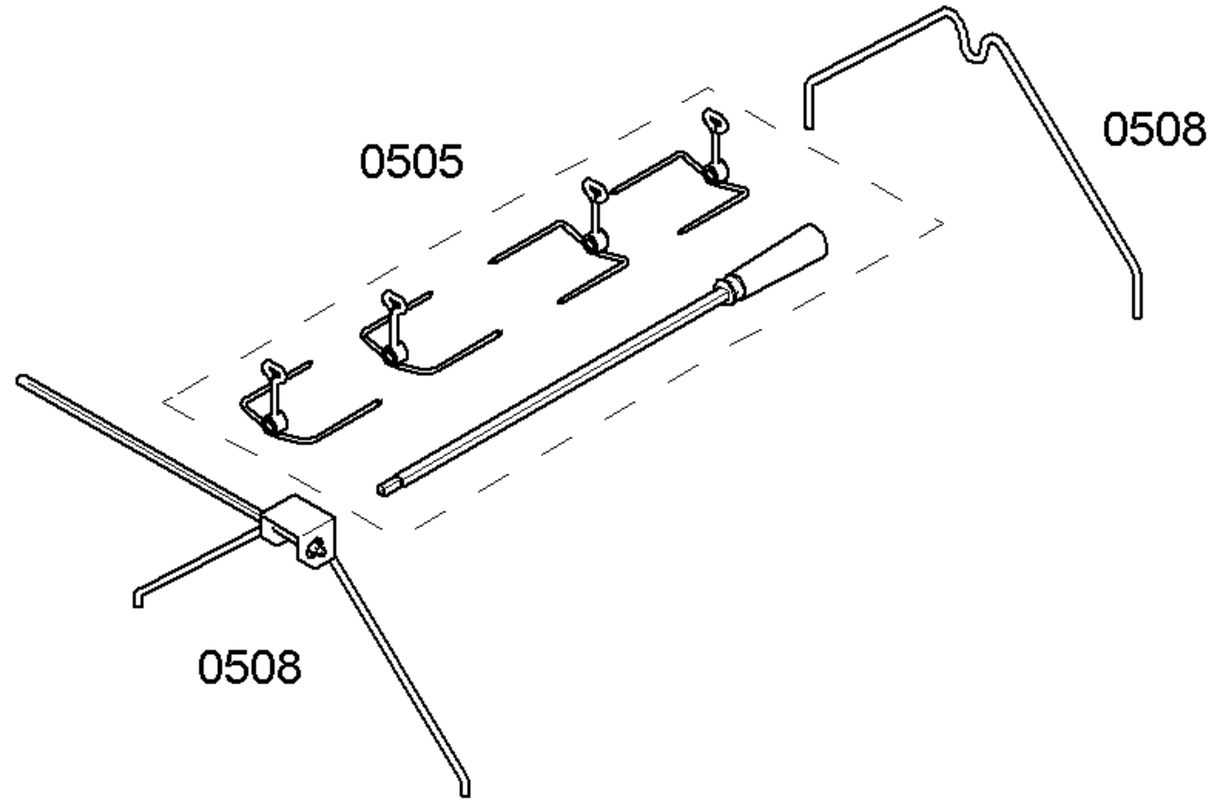
0505
0508
0508

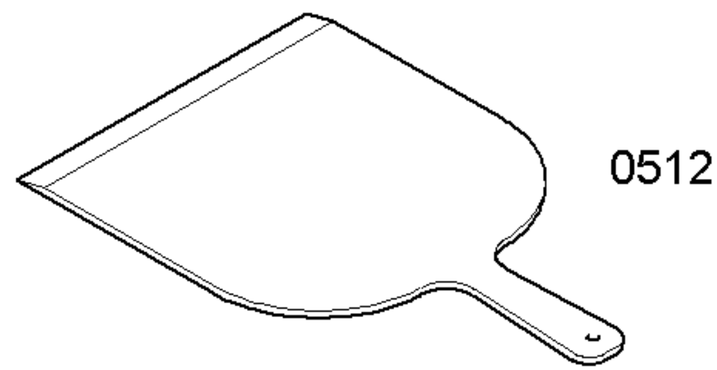
0512

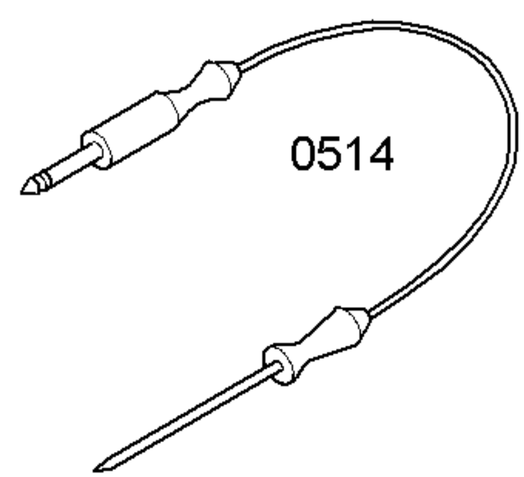
0514